הערות

1. העמוד יענה לדרישות ת"י 892 חלק 1. ולדרישות הפמים הנכלי 08 מהדורה 2015, סעיף 08.06.02
2. עמוד התאורה יהיה עמוד פלדה ציפוי העמוד אבץ חם בטבילה, העמוד בעל חתך עגול קוני. כדוגמת "5.7.ה הנרסת תאורה בע"מ" או שווה ערך מאושר, צבע העמוד בהתאם כמרווה המזמין
3. מידות ישר לעמוד התאורה וביצוע היסוד באישור קונסטרוקטור בלבד, ישמרות מרוחים לעמודים לא מאושרים ישר הבטון יהייה מבטון ב-30 לפחות
4. העמודים יסופקו עם שלט אלומיניום חו תקן ישראל! ושלט אלומיניום הכולל: שם רוצה, גובה העמוד ותאריך היצור
5. מספר עמודי התאורה:

מספר העמוד צבוע לפי דרישת המזמין

6. העמודים יסופקו עם שרוול זנב בבטיס עד גובה 30 מ"מ
7. לפני התקנת העמוד יש לכפות את המחתת העמוד פנים וחוץ כולל הבטיס בדופן וגם בגובה 30 מ"מ מעל פלטת היסוד, ולפיני ייבדק וראשר ע"י ספקת התאורה
8. החורים בפלטת היסוד יהיו מאורכים כך שניתן יהיה לשבוב את העמוד סביב הציר ב-10 מעלות
9. נעילת דלת העמוד (תא אביזרים) תהיה ע"י פיפוך, בורג מיוחסם ואם נעילה עם אוטמון
10. כלל הברגים, הסבעות, האומים לפני הנחשת האוויר בעמודים, בחיבות ובחחות יהיו פיין
11. בורג היסוד יהיו מרוחים ומאוזנים באבץ חם ובהתאם לתקן ישראל 1225
12. בוגים, פטם, אומים, דיסקות יהיי מגולוונים בגיאמון חם בעובי 65 מיקרון לפחות
13. הבטחת רציפות האדמה בין כל החלקים המתכתיים של העמוד, לדבות זרוע ע"י בורג האדמה 8/3, ליד הפחה ובמקום נח לגישה
14. מליבי האדמה האופקית 35cu מלר יחוברו לפס האדמות עם נעלי כבל 35 מלר כפפוס בחגיגית
15. העמודים המצבים על יסודות הנוכחים מעל הפפס המפי הפרדות בין פלטת עמוד התאורה ליסוד הבטון תמלא בבטון דחה בורג היסוד יימסר ע"י פס הטרטרבי עגול או מרובע, צבוע בחנור לפי גוון העמוד בהתאם לבעודות אדריכל הנוף
16. מכסה הוא מעבר בברים יהיה עשוי מציקות וחוקן כולל מסך הרשות והגדרת החשמלית, בהתאם להבעודות ולדרישות המזמין שחות המחתגות המדרכה יחאיזו לעומס 12.5 טון שחות המחתגות בכביש המסעה יחאיזו לעומס 25 טון
17. אלומרחות האדמה תיבנה בהטר 9 מלר בעומק 3 מטר בחוך שחת בטון בהטר 60 מ"מ בעומק 60 מ"מ עם מכסה 625 בהטר 50 מ"מ, אלא עם ציון אחרת
18. הבבנין יציא דוגמאות מכל סוגי הגוף התאורה וראשר ע"י המזמנן טרם הזמנתם
19. עמוד התאורה וגוף התאורה + יעמוד בדרישות נתיבי ישראל

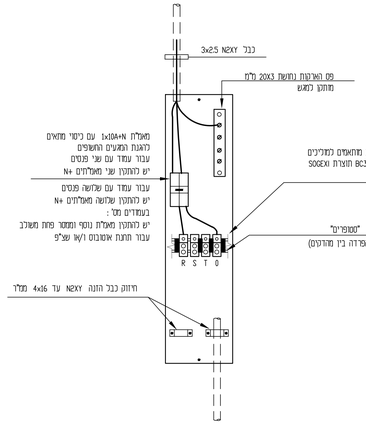

מגשי חיבורים
(מחוקן בתא אביזרים)
לא בק"מ

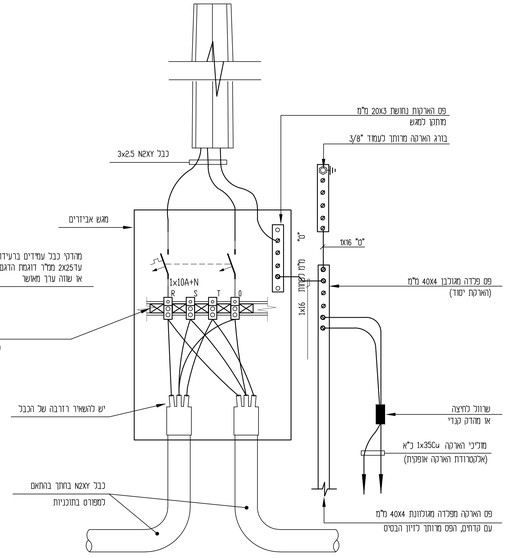

טכימות חיבורים חשמליים בעמוד (עד 10.0 מ' גובה)
לא בק"מ

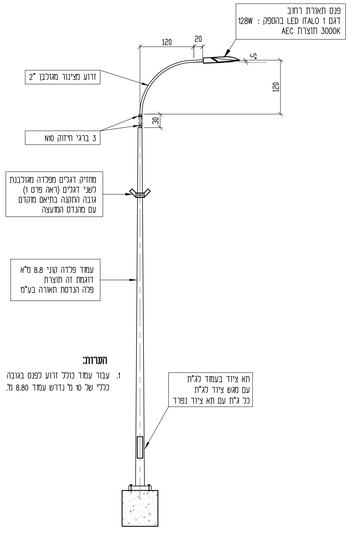

הערות:
1. עבור עמוד כולל זרוע לפפס בגובה כללי של 10 מ' נדרש עמוד 8.80 מ'.

עמוד תאורה עגול קוני 10 מ' גובה
(הגובה המצוין הוא גובה כללי כולל הזרוע)

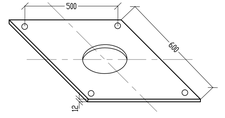

פרט לוח בסיס
לעמוד תאורה 10 מטר

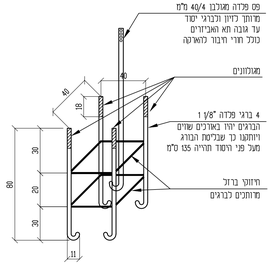

פרט מסגרת ברגי היסוד
לעמוד תאורה 10 מ'
(לבצוע בעת יציקת בסיס העמודים
ע"י קבלן השמל "בפקחת עבודות חשמל")
לא בק"מ

הערה: מידות ללוח בסיס לעמוד התאורה 12 מ' מפורטת ב-( )

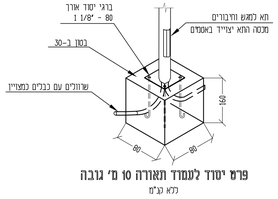

פרט יסוד לעמוד תאורה 10 מ' גובה
לא בק"מ

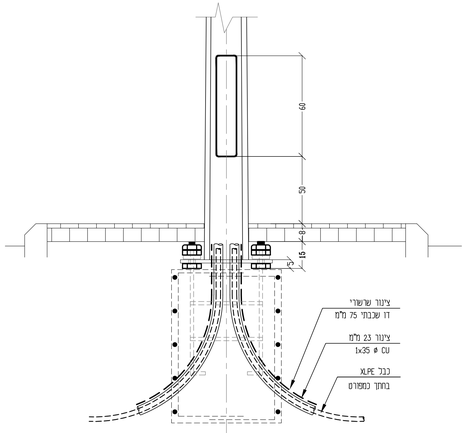

פרט יסוד לע"ת באי תנועה או במדרכה
עם אבן משתלבת או אספלט אופקי
לא בק"מ

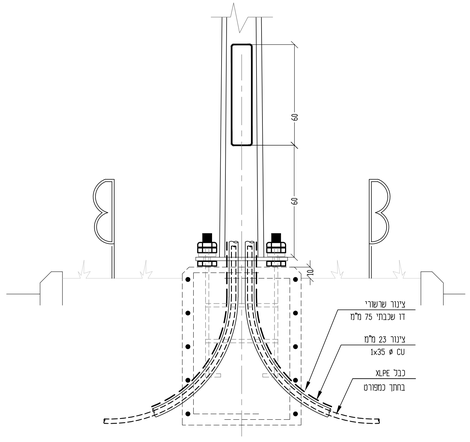

פרט יסוד לע"ת באי תנועה
עם מילוי אדמה גנרית אופקי
לא בק"מ

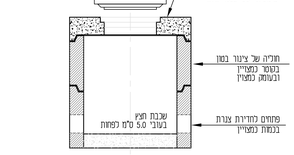

שוחות מעבר עגולה

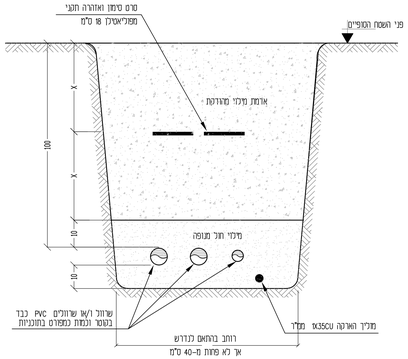

פרט הנחת כבלי חשמל בחפירה
1:10

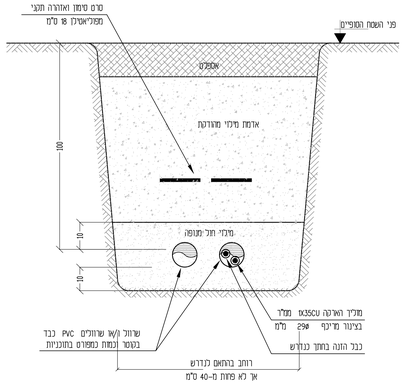

פרט הנחת כבלי חשמל בחפירה
בסעבר כביש
1:10