שינויים	תאריך	חתימה

1 למכרז	26.07.2021	
מהדורה	תאריך	

תפוצה	
אדריכל	
השמל	
אינסטלציה	
מיזוג אויר	
מעליות	
פיקוח/יועץ בטיחות	
אלקטרומכניקה	
בטיחות	
איטום	
יועץ קרקע	
חניה ופיתוח	
קונסטרוקציה	
כמויות	
קבלן	

תכנית ריצפה
1:50

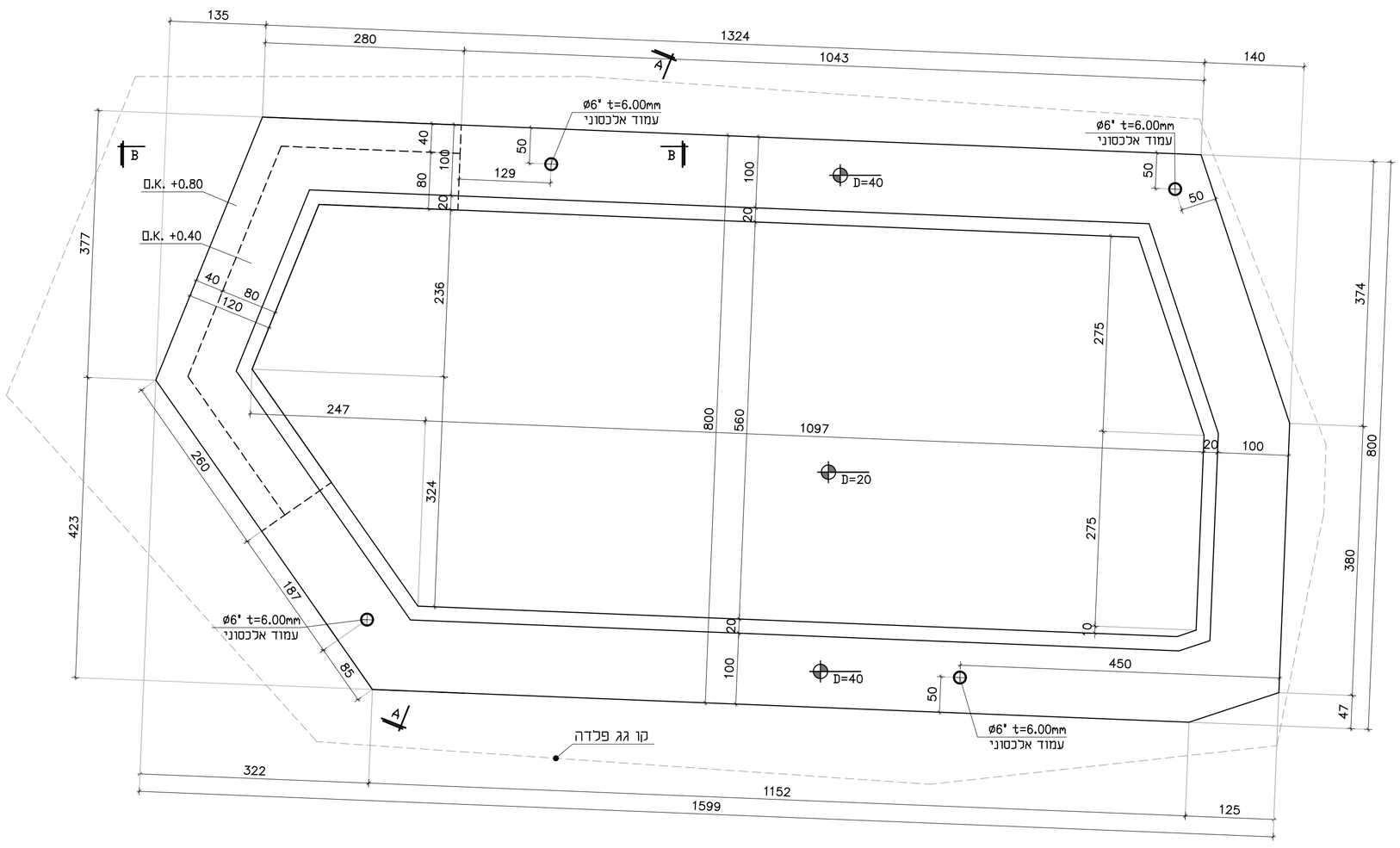

תכנית גג פלדה
1:50

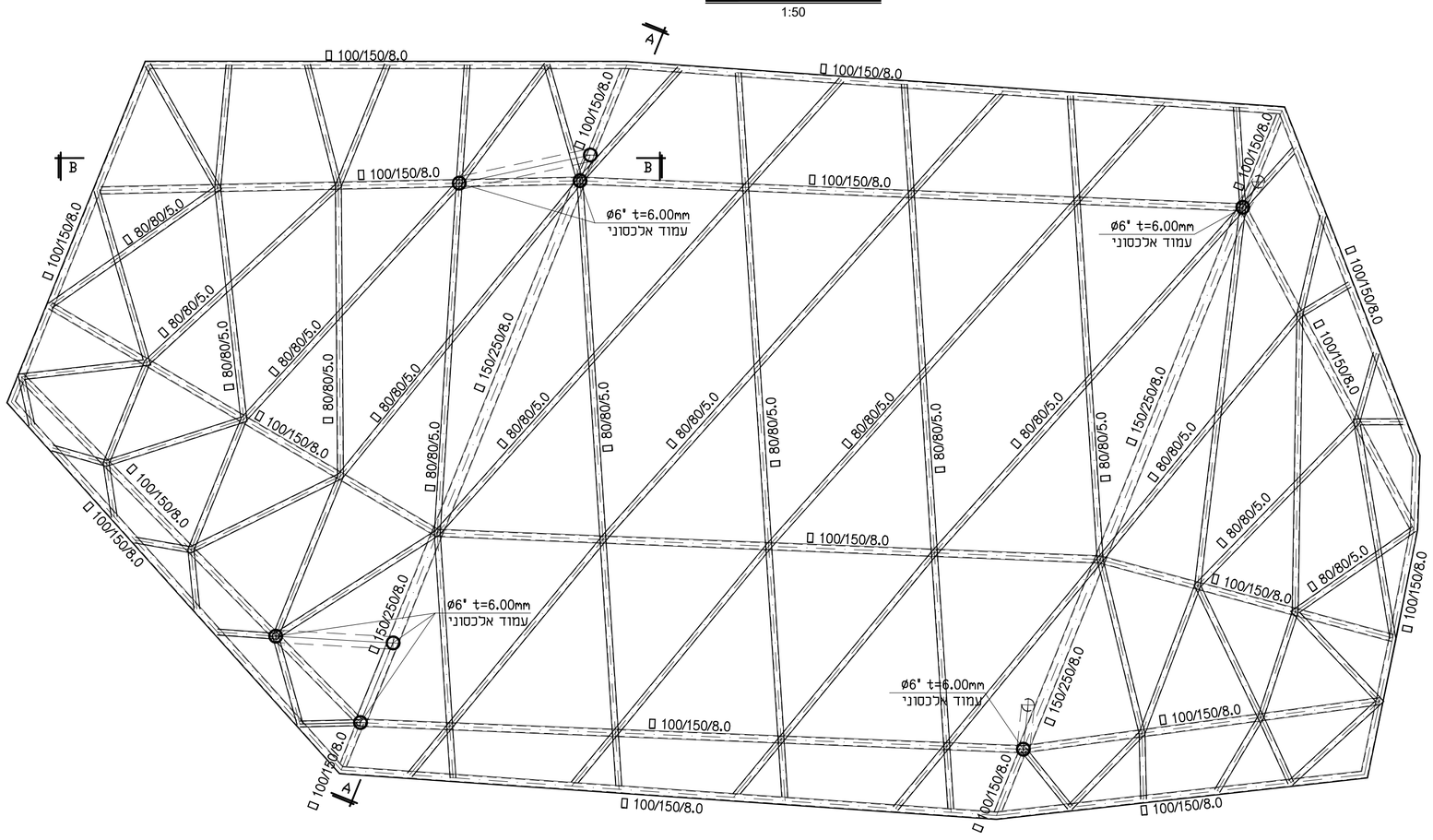

חתך A-A
1:50

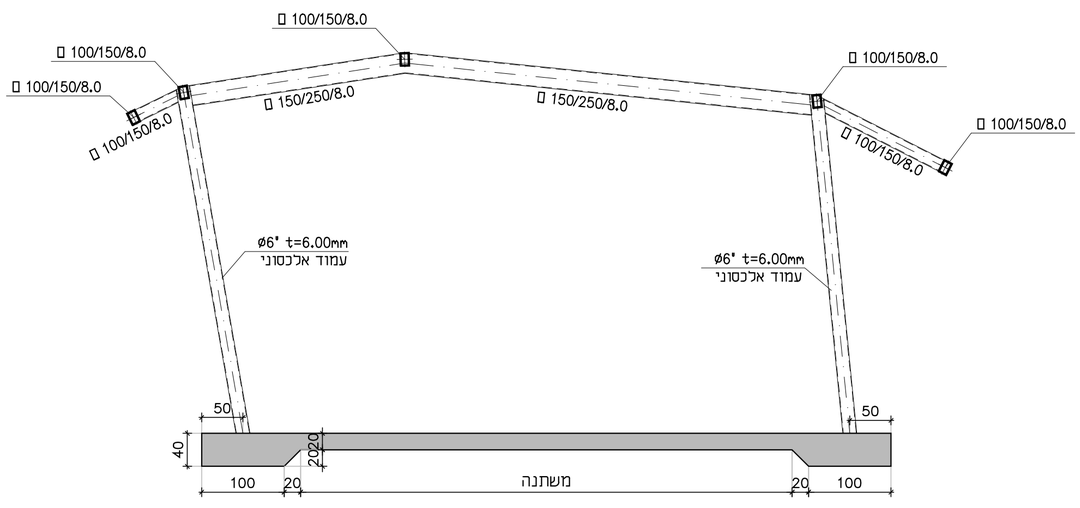

חתך B-B
1:50

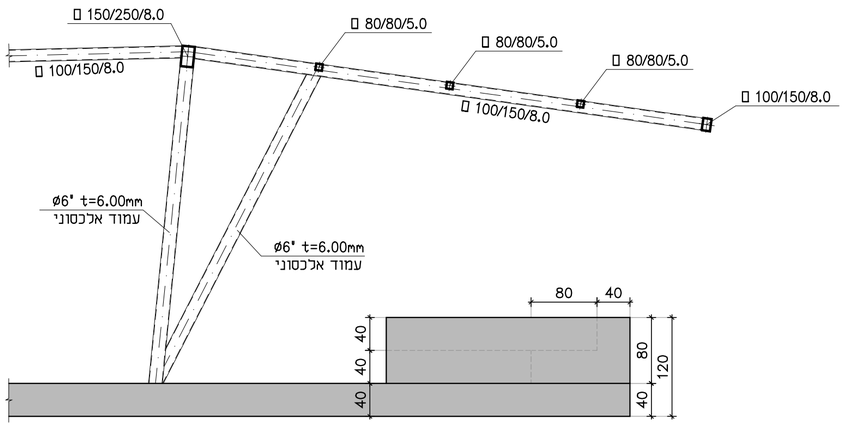

חתך טיפוסי ברצפה מונחת
1:25

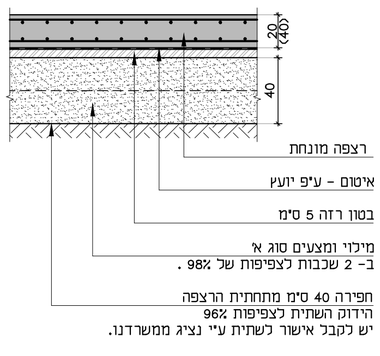

העמדת המבנה וקביעת גבהים
ע"פ תכנית רישוי וע"י מודד מוסמך

הערות לעבודות הבטון:

1. ביצוע השלד בהתאם לתקן ישראלי 1923-עבודות בטון יצוק באתר.
2. סוג הבטון
   2.1 סוג הבטון ב-30. דרגת חשיפה - 3.
   2.2 יחס מקסימלי מים צמנט ותכולת צמנט מינימלית תהיה בהתאם לדרגת החשיפה, כאמור בטבלה 11 בתקן ישראלי 118.
   2.3 אגרגט מקסימלי בקוטר 25 מ"מ בתקרות 1-19 מ"מ בקירות, קורות ועמודים.
   2.4 שקיעה 5" בתקרות ו-6" בקורות, קירות ועמודים.
3. פלדה
   3.1 סוגי הפלדה: (φw) פלדה מצולעת פ-400 רתיכה, (φ) פלדה מצולעת פ-500 רתיכה, (φ) רשת רקמת פלדה.
   3.2 חוזק הפלדה: פ-500.
4. יש לקרוא תכנית זו ביחד עם תכניות האדריכל, הקונסטרוקציה ושאר יועצים.
5. כיסוי לזיון:
   - באלמנטי בטון תת-קרקעים 4 סמ
   - באלמנטי בטון חשוף 4 סמ
   - באלמנטי בטון הבאים במגע עם מים 5 סמ
   - בעמודים, תקרות, קורות, קירות בטון וממידים 3 סמ.
6. על המפקח באתר לבדוק עבודות הזיון, ולאחר אישורו על המפקח להזמין נציג ממשרדנו לביקורת בהתראה של 48 שעות.

הערות לעבודות פלדה

תכניות:

1. התכניות הינן הנדסיות כלליות,המבוססות על חישוב סטטי.
2. על הקבלן להכין תכניות ייצור והקמה.

2.1 תכניות ייצור

התכניות יוכנו מטעם הקבלן ויערכו ע"י מי שהוסמך לכך בחוק.
תכניות הייצור יוכנו לצורך ייצור חלקי המבנה בהתאם לתכניות הכלליות.
תכניות הייצור יכללו את כל הפרטים הדרושים לייצור שלד הפלדה.

2.2 תכניות ההקמה

למבנה המורכב מיותר ממכלול אחד, יוכנו תכניות הקמה.
תכניות ההקמה ייערכו מטעם היצרן על ידי מי שהוסמך לכך בחוק,
על פי תכניות הנדסיות הכלליות ותכניות הייצור ובתיאום ביניהן.
בתכניות ההקמה יקבע סדר ההקמה וכיוון ההתקדמות לרבות תמיכות זמניות למצבי עמיסה לשלב ההקמה.

3. אישור התכניות

תכניות הייצור וההקמה יאושרו ע"י המהנדס המתכנן.

4. יש לקרוא תוכנית זו בתאום עם תוכניות האדריכל והיועצים.

ביצוע

1. סוג הפלדה Fe 360
   ברגי העיגון יהיו מסוג 5.6 ,שאר הברגים מסוג 8.8 כמוגדר בתקן 1225.
   בברגים אינצים GRADE-5 לפי תקן ANSI.
2. בחיבור בין הפרופילים וחיבור עם פלטות ראש יש לבצע פזה (כרתך בחדירה מלאה בכל ההיקף פעד עובי 3 מ"מ אין צורך בביצוע פזה)
3. סוג האלקטרודה לריתוך Z-4 ; ריתוך בסביבת CO_2 ע"י חוט E70-S
4. יש לבצע כל ריתוכי ההשקה בחדירה מלאה ככל עובי האלמנטים המרותכים בסביבת CO_2 ע"י חוט ממולא E7T-1
5. ריתוך שורש יבוצע ע"י אלקטרודה 6010
6. עובי ריתוך מינימאלי (s) במחבר 6 מ"מ=s ולא גדול מעובי האלמנט הדק ביותר.
   עובי ריתוך פעיל (a) במחבר $a \le 0.7\ t_{min}$
   (שווה או קטן מ - 0.7 עובי האלמנט הדק ביותר שבחיבור) במקרה ולא צוין אחרת
7. יש להזמין המתכנן לביקורת לבית המלאכה עם תחילת עבודות הריתוך.
8. כל הריתוכים יבדקו חזותית לאימות עובי הריתוך. 10% מהריתוכים יעברו בדיקה בחלקיקים מגנטיים וכל ריתוכי ההשקה בדיקות רנטגן.
9. יש לבצע גילוון ומערכת צבע המתאימה להגדרת התקן ל- 3C H.
10. על הקבלן להעביר תכנית ייצור (S.D) לאישור משרדנו.
11. כל החיבורים יבוצעו ע"י ברגים בלבד, לא יאושרו ריתוכים באתר.

פרט המשכיות פרופילים
1:10

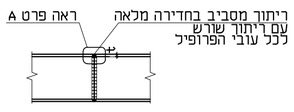

נוהל ביצוע הריתוך

א) יש לבצע פאזות לפי הפרט.
ב) ריתוך שורש עם חדירה מלאה ע"י אלקטרודה 6010
ג) ניקוי שורש בארקר
ד) ריתוך ומילוי עם חדירה מלאה.

קוטר הבורג	קוטר החור
ø1/2"	ø15mm
ø5/8"	ø17mm
ø3/4"	ø21mm
ø7/8"	ø24mm
ø1"	ø28mm

פרט תפר השקה A
1:10
צורת פאזה באלמנט בעובי עד 20 מ"מ

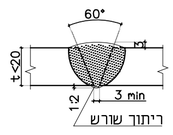

פרט תפר השקה A
1:10
צורת פאזה באלמנט בעובי מעל 20 מ"מ

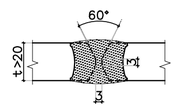

פרט תפר פינה
1:10

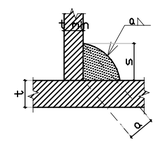

מקרא:

- עמודים/ קירות מתחילים
- עמודים/ קירות לא עולים
- עמודים/ קירות ממשיכים

אין בשליחת התכנית ב-DWG משום הרשאה לכל מאן דהו, לעשות שימוש כלשהו בתכנית המציב ללא רשות משרדנו בכתב .
תוכן הקובץ שנשלח וכל הזכויות בתכנית המצורפת שייכות למשרדנו.

הקבלן אחראי למידות ולגבהים ,עליו לבדוק מידות באתר.
יש להודיע מיד למתכנן על כל אי התאמה או טעות.

שם המזמין:
מועצה אזורית –לב השרון

שם הפרויקט:
כיתות חוץ
בית ספר דרור

שם התכנית: **גג פלדה**	מס עבודה: 100-086
☐ לביצוע ☒ למכרז ☐ לעיון	קובץ במחשב: 100-086-020.dwg
מהדורה 1	מס' גיליון: 100-086-020
מתכנן: שעיה גלינסקי	קנה מידה: 1:50 1:25
שרטט: גל כהן	
אישר: שעיה גלינסקי	תאריך: 26.07.2021

Galinsky Engineers
שעיה גלינסקי מהנדס בנין
גלינסקי מהנדסים
רחוב גיבורי ישראל 22 קומה 2 משרד 25
כתובת למשלוח דואר: בוסל 8 נתניה, מיקוד 4236104
טל: 09-7689563
E-mail: Shaya@galinsky-eng.com